STRALINGSWERENDE WANDSYSTEEM

VarioShield[Basic] & VarioShield[Plus]

VAR129-2-100-2,0 lead

Stralingswerende lichte voorzetwand, met aan één zijde een VarioShield[Basic] of VarioShield[Plus] beplating voorzien van lood en een standaard gipskartonplaat.

VarioShield heeft een innovatief systeem ontwikkeld, VarioShield[Plus]. Deze kleine (1200mm lang, 600mm breed) VarioShield[Plus] beplatingen hebben een speciale overlapping waarmee u een gegarandeerde stralingsvrije wand kunt bouwen. Ook zijn deze beplatingen gemakkelijk te verwerken, vanwege hun lage gewicht.

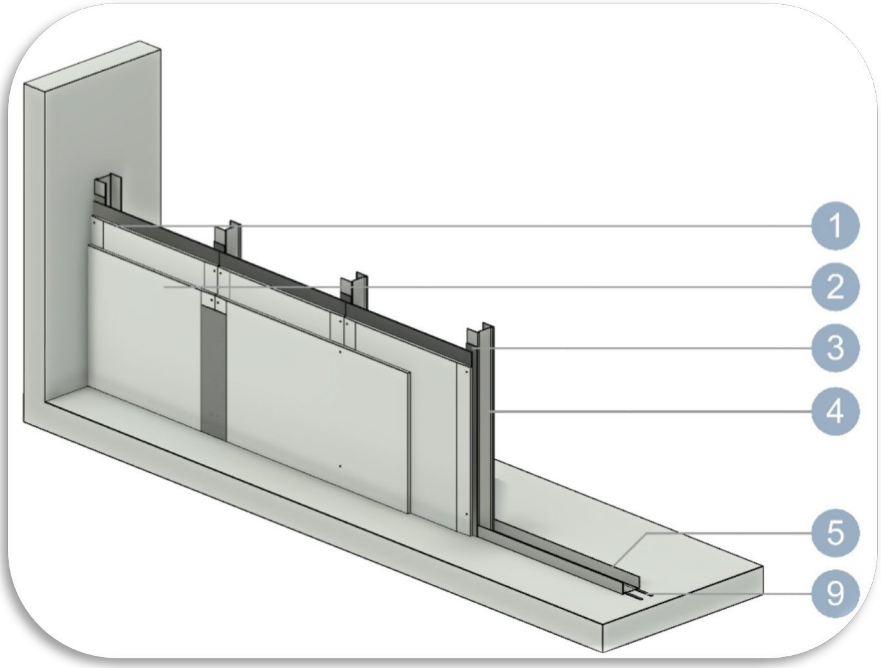

VarioShield[Plus]

SYSTEEMPRESTATIES	Wanddikte [mm]	Gewicht wand [kg/m²]
	129	43,7
Brandwerendheid wand (DGMR)	EI [minuten]	Wandhoogte brand
	EI30	3000
Geluidprestatie	Luchtgeluidisolatie Rw (C;C_{Tr}) Simulatie	
	41dB (-1;-4)	
Wandhoogte stabiliteit	Toepassingsgebied I [mm]	Toepassingsgebied II [mm]
	4250	3500
Stralingswerendheid	Rapport Applus RTD Benelux	
	9287-112321/001/1/2015 rev. 0	

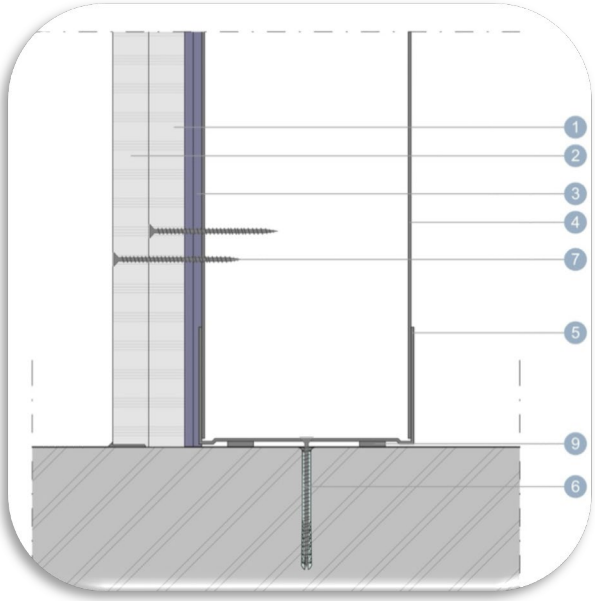

Opbouw wand:

1. VarioShield[Basic] / VarioShield[Plus] met lood 2 mm
2. Standaard gips
3. Zelfklevende loodstroken 2 mm
4. C-profiel 100 mm hart-op-hart 600mm
5. U-profiel 100 mm
6. Bevestiging U-profiel aan bouwkundige constructie
7. VarioShield schroef 45mm, hart-op-hart 250mm
8. Isolatie facultatief
9. Akoestisch vilt

Voor meer informatie verwijzen wij u naar onze verwerkingsadviezen, documentatie, rapporten en website.

VARIOSHIELD bv
Korenmaat 12c
9405 TJ Assen

T (+) 31 592 330123
E info@varioshield.com
W www.varioshield.com

Chamber of Commerce number: 71981128
Bank: IBAN NL73RABO0311965679 BIC RABONL2U
VAT: NL858927081 B01